JOC ジュニアオリンピックカップ　**第53回 全日本中学生ホッケー選手権大会**　**【競技日程】**

【第1日目】　8月19日(土)　　会場　岡山市瀬戸町江尻レストパーク

予選リーグ

会場			A コート					B コート					C コート					D コート				
NO.	時間		組	対戦				組	対戦				組	対戦				組	対戦			
1	9:30	予選	女子 a	伊吹山中 滋賀県	4	0－0 1－1 2－0 1－0	1	八頭中 鳥取県	女子 b	東原中 栃木県	2	0－0 1－0 1－1 0－0	1	横田中 島根県	女子 c	巻西中 新潟県	0	0－5 0－6 0－5 0－5	21	かかみがはら中央クラブ 岐阜県	女子 d	今市中 栃木県	11	4－0 2－0 0－1 5－0	1	川西・米五中 山形県
2	10:10	予選	男子 A	Hiroshima BVHC 広島県	4	2－0 0－0 2－0 0－2	2	伊吹山中 滋賀県	男子 B	津沢中 富山県	1	1－0 0－1 0－0 0－0	1	川西・米二中 山形県	男子 C	築館中 宮城県	1	0－2 1－1 0－1 0－2	6	仁多中 島根県	男子 D	伊万里クラブ 佐賀県	2	0－2 0－0 1－1 1－0	3	瀬戸中 岡山県
3	10:50	予選	女子 e	蟹谷中 富山県	4	0－0 3－0 0－0 1－0	0	松前HC 愛媛県	女子 f	玖珂・高森みどり中 山口県	2	2－1 0－1 0－1 0－0	3	白根御勅使中 山梨県	女子 g	織田中 福井県	1	0－0 1－0 0－1 0－1	2	瑞穂・蒲生野中 京都府	女子 h	岩手U-15HC 岩手県	0	0－0 0－0 0－1 0－0	1	石動中 富山県
4	11:30	予選	男子 E	郡山南中 奈良県	1	0－3 0－3 0－0 1－2	8	岩手U-15HC 岩手県	男子 F	横田中 島根県	1	0－1 1－0 0－0 0－0	1	可児UNIC FHSC 岐阜県	男子 G	玖珂中 山口県	0	0－1 0－1 0－2 0－3	7	朝日中 福井県	男子 H	小国中 熊本県	5	3－0 0－2 2－0 0－0	2	綾川HC 香川県
5	12:10	予選	女子 a	八頭中 鳥取県	0	0－0 0－0 0－0 0－0	0	棚倉中 福島県	女子 b	横田中 島根県	6	1－0 2－1 1－0 2－0	1	大分アスリートHC 大分県	女子 c	かかみがはら中央クラブ 岐阜県	6	3－0 0－0 2－0 1－0	0	飯能Jr.HC 埼玉県	女子 d	川西・米五中 山形県	1	0－0 0－1 0－0 1－0	1	彦根南中 滋賀県
6	12:50	予選	男子 A	伊吹山中 滋賀県	3	1－0 1－0 0－0 1－1	1	今市中 栃木県	男子 B	川西・米二中 山形県	3	1－2 1－0 0－0 1－1	3	白根御勅使中 山梨県	男子 C	仁多中 島根県	3	0－1 0－0 2－0 1－0	1	吉備中 和歌山県	男子 D	瀬戸中 岡山県	1	0－0 0－0 0－0 1－1	1	東海南中 茨城県
7	13:30	予選	女子 e	松前HC 愛媛県	1	0－0 0－0 0－1 1－0	1	小国中 熊本県	女子 f	白根御勅使中 山梨県	0	0－2 0－1 0－2 0－3	8	朝日中 福井県	女子 g	瑞穂・蒲生野中 京都府	3	0－0 0－0 2－0 1－1	1	瀬戸中 岡山県	女子 h	石動中 富山県	3	1－0 1－0 1－0 0－0	0	吉備中 和歌山県
8	14:10	予選	男子 E	岩手U-15HC 岩手県	4	0－1 0－0 2－0 2－0	1	東原中 栃木県	男子 F	可児UNIC FHSC 岐阜県	4	0－1 1－0 2－2 1－1	4	篠山・篠山東・丹南中 兵庫県	男子 G	朝日中 福井県	6	1－0 0－1 2－0 3－1	2	かかみがはら蘇原稲羽那加 岐阜県	男子 H	綾川HC 香川県	1	1－1 0－1 0－3 0－1	6	石動中 富山県
9	14:50	予選	女子 a	棚倉中 福島県	0	0－1 0－0 0－0 0－1	2	伊吹山中 滋賀県	女子 b	大分アスリートHC 大分県	0	0－0 0－0 0－2 0－2	4	東原中 栃木県	女子 c	飯能Jr.HC 埼玉県	4	0－0 2－1 0－0 2－0	1	巻西中 新潟県	女子 d	彦根南中 滋賀県	0	0－0 0－1 0－2 0－0	3	今市中 栃木県
10	15:30	予選	男子 A	今市中 栃木県	3	1－1 1－2 1－2 0－2	7	Hiroshima BVHC 広島県	男子 B	白根御勅使中 山梨県	0	0－2 0－0 0－1 0－2	5	津沢中 富山県	男子 C	吉備中 和歌山県	1	0－0 1－0 0－1 0－1	2	築館中 宮城県	男子 D	東海南中 茨城県	2	0－1 2－1 0－1 0－0	3	伊万里クラブ 佐賀県
11	16:10	予選	女子 e	小国中 熊本県	1	1－1 0－1 0－1 0－1	4	蟹谷中 富山県	女子 f	朝日中 福井県	5	2－0 0－0 1－0 2－0	0	玖珂・高森みどり中 山口県	女子 g	瀬戸中 岡山県	1	0－0 1－1 0－0 0－1	2	織田中 福井県	女子 h	吉備中 和歌山県	0	0－0 0－0 0－0 0－0	0	岩手U-15HC 岩手県
12	16:50	予選	男子 E	東原中 栃木県	0	0－0 0－0 0－0 0－0	0	郡山南中 奈良県	男子 F	篠山・篠山東・丹南中 兵庫県	1	0－1 0－2 1－1 0－1	5	横田中 島根県	男子 G	かかみがはら蘇原稲羽那加 岐阜県	5	1－0 2－0 0－1 2－0	1	玖珂中 山口県	男子 H	石動中 富山県	1	1－0 0－1 0－0 0－1	2	小国中 熊本県

JOC ジュニアオリンピックカップ　**第53回 全日本中学生ホッケー選手権大会**　**【競技日程】**

【第2日目】　8月20日(日)　　会場　岡山市瀬戸町江尻レストパーク

決勝トーナメント 1回戦

会場			A コート						B コート						C コート						D コート					
時間		試合	No.	対戦					No.	対戦					No.	対戦					No.	対戦				
13	9:30	1回戦	女子 ①	瑞穂・蒲生野中 京都府	3	1 - 0 0 - 0 1 - 0 1 - 1	1	織田中 福井県	女子 ②	朝日中 福井県	6	1 - 0 3 - 0 2 - 0 0 - 0	0	彦根南中 滋賀県	女子 ③	石動中 富山県	0	0 - 0 0 - 1 0 - 0 0 - 0	1	岩手U-15HC 岩手県	女子 ④	かかみがはら中央クラブ 岐阜県	7	1 - 0 2 - 0 2 - 0 2 - 0	0	横田中 島根県
14	10:20	1回戦	男子 1	瀬戸中 岡山県	2	0 - 1 1 - 0 0 - 1 1 - 1	3	伊吹山中 滋賀県	男子 2	仁多中 島根県	2	1 - 1 0 - 0 0 - 0 1 - 2	3	東原中 栃木県	男子 3	Hiroshima BVHC 広島県	5	1 - 0 2 - 0 1 - 0 1 - 1	1	築館中 宮城県	男子 4	朝日中 福井県	4	0 - 0 0 - 1 3 - 0 1 - 1	2	石動中 富山県
15	11:10	1回戦	女子 ⑤	東原中 栃木県	1	0 - 0 0 - 0 0 - 0 1 - 0	0	棚倉中 福島県	女子 ⑥	蟹谷中 富山県	4	1 - 0 2 - 0 1 - 0 0 - 0	0	白根御勅使中 山梨県	女子 ⑦	今市中 栃木県	3	0 - 0 1 - 0 0 - 0 2 - 0	0	飯能Jr.HC 埼玉県	女子 ⑧	伊吹山中 滋賀県	3	2 - 0 0 - 0 0 - 0 1 - 0	0	小国中 熊本県
16	12:00	1回戦	男子 5	横田中 島根県	5	2 - 0 1 - 0 0 - 0 2 - 0	0	かかみがはら蘇原稲羽那加 岐阜県	男子 6	岩手U-15HC 岩手県	4	1 - 0 1 - 0 1 - 1 1 - 0	1	伊万里クラブ 佐賀県	男子 7	津沢中 富山県	0	0 - 0 0 - 0 0 - 1 0 - 1	2	川西・米二中 山形県	男子 8	小国中 熊本県	3	1 - 1 1 - 1 0 - 0 1 - 1	3	可児UNIC FHSC 岐阜県
																							1	SO	3	

決勝トーナメント 2回戦

17	13:30	2回戦	女子 ⑨	瑞穂・蒲生野中 京都府	0	0 - 0 0 - 1 0 - 3 0 - 0	4	朝日中 福井県							女子 ⑩	岩手U-15HC 岩手県	1	0 - 2 1 - 1 0 - 3 0 - 3	9	かかみがはら中央クラブ 岐阜県						
18	14:15	2回戦	男子 9	伊吹山中 滋賀県	1	0 - 0 1 - 0 0 - 0 0 - 0	0	東原中 栃木県							男子 10	Hiroshima BVHC 広島県	5	1 - 1 2 - 1 0 - 1 2 - 1	4	朝日中 福井県						
19	15:00	2回戦	女子 ⑪	東原中 栃木県	0	0 - 0 0 - 2 0 - 2 0 - 1	5	蟹谷中 富山県							女子 ⑫	今市中 栃木県	2	1 - 0 0 - 0 0 - 0 1 - 1	1	伊吹山中 滋賀県						
20	15:45	2回戦	男子 11	横田中 島根県	2	0 - 0 0 - 2 1 - 2 1 - 1	5	岩手U-15HC 岩手県							男子 12	川西・米二中 山形県	1	1 - 0 0 - 0 0 - 1 0 - 0	1	可児UNIC FHSC 岐阜県						
																	2	SO	1							

JOC ジュニアオリンピックカップ　**第53回 全日本中学生ホッケー選手権大会**　**【競技日程】**

【最終日】　8月21日(月)　　会場　岡山市瀬戸町江尻レストパーク

準決勝

会場			A コート						B コート		C コート						D コート	
時間		種別	No.	対戦					No.	対戦	No.	対戦					No.	対戦
21	10:00	準決勝	女子 ⑬	朝日中 福井県	1	0 - 0 0 - 0< 1 - 1 0 - 0	1	かかみがはら中央クラブ 岐阜県			女子 ⑭	蟹谷中 富山県	2	1 - 1 1 - 1 0 - 0 0 - 0	2	今市中 栃木県		
					3	SO	2						1	SO	0			
22	10:45	準決勝	男子 13	伊吹山中 滋賀県	3	1 - 1 0 - 4 0 - 0 2 - 0	5	Hiroshima BVHC 広島県			男子 14	岩手U-15HC 岩手県	3	0 - 1 0 - 0 1 - 0 2 - 1	2	川西・米二中 山形県		

決勝

23	12:10	決勝	女子 ⑮	朝日中 福井県	2	2 - 0 0 - 0 0 - 1 0 - 0	1	蟹谷中 富山県										
24	12:55	決勝	男子 15	Hiroshima BVHC 広島県	2	0 - 0 1 - 0 1 - 0 0 - 0	0	岩手U-15HC 岩手県										

JOCジュニアオリンピックカップ　第53回 全日本中学生ホッケー選手権大会　【男子　予選リーグ戦績表】

男子 A	男子 A	Hiroshim	伊吹山中	今市中	勝点	勝	分	負	得点	失点	得失差	順位
	Hiroshima BVHC		4 (2-0, 0-0, 2-0, 0-2) 2 ○	7 (1-1, 2-1, 2-1, 2-0) 3 ○	6	2	0	0	11	5	6	1
	伊吹山中	2 (0-2, 0-0, 0-2, 2-0) 4 ●		3 (1-0, 1-0, 0-0, 1-1) 1 ○	3	1	0	1	5	5	0	2
	今市中	3 (1-1, 1-2, 1-2, 0-2) 7 ●	1 (0-1, 0-1, 0-0, 1-1) 3 ●		0	0	0	2	4	10	−6	3

男子 B	男子 B	津沢中	川西・米二中	白根御勅使中	勝点	勝	分	負	得点	失点	得失差	順位
	津沢中		1 (1-0, 0-1, 0-0, 0-0) 1 △	5 (2-0, 0-0, 1-0, 2-0) 0 ○	4	1	1	0	6	1	5	1
	川西・米二中	1 (0-1, 1-0, 0-0, 0-0) 1 △		3 (1-2, 1-0, 0-0, 1-1) 3 △	2	0	2	0	4	4	0	2
	白根御勅使中	0 (0-2, 0-0, 0-1, 0-2) 5 ●	3 (2-1, 0-1, 0-0, 1-1) 3 △		1	0	1	1	3	8	−5	3

男子 C	男子 C	築館中	仁多中	吉備中	勝点	勝	分	負	得点	失点	得失差	順位
	築館中		1 (0-2, 1-1, 0-1, 0-2) 6 ●	2 (0-0, 0-1, 1-0, 1-0) 1 ○	3	1	0	1	3	7	−4	2
	仁多中	6 (2-0, 1-1, 1-0, 2-0) 1 ○		3 (0-1, 0-0, 2-0, 1-0) 1 ○	6	2	0	0	9	2	7	1
	吉備中	1 (0-0, 1-0, 0-1, 0-1) 2 ●	1 (1-0, 0-0, 0-2, 0-1) 3 ●		0	0	0	2	2	5	−3	3

男子 D	男子 D	伊万里クラブ	瀬戸中	東海南中	勝点	勝	分	負	得点	失点	得失差	順位
	伊万里クラブ		2 (0-2, 0-0, 1-1, 1-0) 3 ●	3 (1-0, 1-2, 1-0, 0-0) 2 ○	3	1	0	1	5	5	0	2
	瀬戸中	3 (2-0, 0-0, 1-1, 0-1) 2 ○		1 (0-0, 0-0, 0-0, 1-1) 1 △	4	1	1	0	4	3	1	1
	東海南中	2 (0-1, 2-1, 0-1, 0-0) 3 ●	1 (0-0, 0-0, 0-0, 1-1) 1 △		1	0	1	1	3	4	−1	3

JOCジュニアオリンピックカップ　第53回 全日本中学生ホッケー選手権大会　【男子　予選リーグ戦績表】

男子	男子　E	郡山南中	岩手U-15HC	東原中	勝点	勝	分	負	得点	失点	得失差	順位
E	郡山南中		1 (0-3, 0-3, 0-0, 1-2) 8 ●	0 (0-0, 0-0, 0-0, 0-0) 0 △	1	0	1	1	1	8	−7	3
	岩手U-15HC	8 (3-0, 3-0, 0-0, 2-1) 1 ○		4 (0-1, 0-0, 2-0, 2-0) 1 ○	6	2	0	0	12	2	10	1
	東原中	0 (0-0, 0-0, 0-0, 0-0) 0 △	1 (1-0, 0-0, 0-2, 0-2) 4 ●		1	0	1	1	1	4	−3	2

男子	男子　F	横田中	可児UNIC F	篠山・篠山東・丹	勝点	勝	分	負	得点	失点	得失差	順位
F	横田中		1 (0-1, 1-0, 0-0, 0-0) 1 △	5 (1-0, 2-0, 1-1, 1-0) 1 ○	4	1	1	0	6	2	4	1
	可児UNIC FHSC	1 (1-0, 0-1, 0-0, 0-0) 1 △		4 (0-1, 1-0, 2-2, 1-1) 4 △	2	0	2	0	5	5	0	2
	篠山・篠山東・丹南中	1 (0-1, 0-2, 1-1, 0-1) 5 ●	4 (1-0, 0-1, 2-2, 1-1) 4 △		1	0	1	1	5	9	−4	3

男子	男子　G	玖珂中	朝日中	かかみがはら蘇原	勝点	勝	分	負	得点	失点	得失差	順位
G	玖珂中		0 (0-1, 0-1, 0-2, 0-3) 7 ●	1 (0-1, 0-2, 1-0, 0-2) 5 ●	0	0	0	2	1	12	−11	3
	朝日中	7 (1-0, 1-0, 2-0, 3-0) 0 ○		6 (1-0, 0-1, 2-0, 3-1) 2 ○	6	2	0	0	13	2	11	1
	かかみがはら蘇原稲羽那加	5 (1-0, 2-0, 0-1, 2-0) 1 ○	2 (0-1, 1-0, 0-2, 1-3) 6 ●		3	1	0	1	7	7	0	2

男子	男子　H	小国中	綾川HC	石動中	勝点	勝	分	負	得点	失点	得失差	順位
H	小国中		5 (3-0, 0-2, 2-0, 0-0) 2 ○	2 (0-1, 1-0, 0-0, 1-0) 1 ○	6	2	0	0	7	3	4	1
	綾川HC	2 (0-3, 2-0, 0-2, 0-0) 5 ●		1 (1-1, 0-1, 0-3, 0-1) 6 ●	0	0	0	2	3	11	−8	3
	石動中	1 (1-0, 0-1, 0-0, 0-1) 2 ●	6 (1-1, 1-0, 3-0, 1-0) 1 ○		3	1	0	1	7	3	4	2

JOCジュニアオリンピックカップ　第53回 全日本中学生ホッケー選手権大会　【女子　予選リーグ戦績表】

女子 a	伊吹山中	八頭中	棚倉中	勝点	勝	分	負	得点	失点	得失差	順位
伊吹山中		4 (0-0, 1-1, 2-0, 1-0) 1 ○	2 (1-0, 0-0, 0-0, 1-0) 0 ○	6	2	0	0	6	1	5	1
八頭中	1 (0-0, 1-1, 0-2, 0-1) 4 ●		0 (0-0, 0-0, 0-0, 0-0) 0 △	1	0	1	1	1	4	−3	3
棚倉中	0 (0-1, 0-0, 0-0, 0-1) 2 ●	0 (0-0, 0-0, 0-0, 0-0) 0 △		1	0	1	1	0	2	−2	2

女子 b	東原中	横田中	大分アスリートH	勝点	勝	分	負	得点	失点	得失差	順位
東原中		2 (0-0, 1-0, 1-1, 0-0) 1 ○	4 (0-0, 0-0, 2-0, 2-0) 0 ○	6	2	0	0	6	1	5	1
横田中	1 (0-0, 0-1, 1-1, 0-0) 2 ●		6 (1-0, 2-1, 1-0, 2-0) 1 ○	3	1	0	1	7	3	4	2
大分アスリートHC	0 (0-0, 0-0, 0-2, 0-2) 4 ●	1 (0-1, 1-2, 0-1, 0-2) 6 ●		0	0	0	2	1	10	−9	3

女子 c	巻西中	かかみがはら中央	飯能Jr.HC	勝点	勝	分	負	得点	失点	得失差	順位
巻西中		0 (0-5, 0-6, 0-5, 0-5) 21 ●	1 (0-0, 1-2, 0-0, 0-2) 4 ●	0	0	0	2	1	25	−24	3
かかみがはら中央クラブ	21 (5-0, 6-0, 5-0, 5-0) 0 ○		6 (3-0, 0-0, 2-0, 1-0) 0 ○	6	2	0	0	27	0	27	1
飯能Jr.HC	4 (0-0, 2-1, 0-0, 2-0) 1 ○	0 (0-3, 0-0, 0-2, 0-1) 6 ●		3	1	0	1	4	7	−3	2

女子 d	今市中	川西・米五中	彦根南中	勝点	勝	分	負	得点	失点	得失差	順位
今市中		11 (4-0, 2-0, 0-1, 5-0) 1 ○	3 (0-0, 1-0, 2-0, 0-0) 0 ○	6	2	0	0	14	1	13	1
川西・米五中	1 (0-4, 0-2, 1-0, 0-5) 11 ●		1 (0-0, 0-1, 0-0, 1-0) 1 △	1	0	1	1	2	12	−10	3
彦根南中	0 (0-0, 0-1, 0-2, 0-0) 3 ●	1 (0-0, 1-0, 0-0, 0-1) 1 △		1	0	1	1	1	4	−3	2

JOCジュニアオリンピックカップ　第53回 全日本中学生ホッケー選手権大会　【女子　予選リーグ戦績表】

女子 e	女子 e	蟹谷中	松前HC	小国中	勝点	勝	分	負	得点	失点	得失差	順位
	蟹谷中		4 (0-0, 3-0, 0-0, 1-0) 0 ○	4 (1-1, 1-0, 1-0, 1-0) 1 ○	6	2	0	0	8	1	7	1
	松前HC	0 (0-0, 0-3, 0-0, 0-1) 4 ●		1 (0-0, 0-0, 0-1, 1-0) 1 △	1	0	1	1	1	5	−4	3
	小国中	1 (1-1, 0-1, 0-1, 0-1) 4 ●	1 (0-0, 0-0, 1-0, 0-1) 1 △		1	0	1	1	2	5	−3	2

女子 f	女子 f	玖珂・高森みどり	白根御勅使中	朝日中	勝点	勝	分	負	得点	失点	得失差	順位
	玖珂・高森みどり中		2 (2-1, 0-1, 0-1, 0-0) 3 ●	0 (0-2, 0-0, 0-1, 0-2) 5 ●	0	0	0	2	2	8	−6	3
	白根御勅使中	3 (1-2, 1-0, 1-0, 0-0) 2 ○		0 (0-2, 0-1, 0-2, 0-3) 8 ●	3	1	0	1	3	10	−7	2
	朝日中	5 (2-0, 0-0, 1-0, 2-0) 0 ○	8 (2-0, 1-0, 2-0, 3-0) 0 ○		6	2	0	0	13	0	13	1

女子 g	女子 g	織田中	瑞穂・蒲生野中	瀬戸中	勝点	勝	分	負	得点	失点	得失差	順位
	織田中		1 (0-0, 1-0, 0-1, 0-1) 2 ●	2 (0-0, 1-1, 0-0, 1-0) 1 ○	3	1	0	1	3	3	0	2
	瑞穂・蒲生野中	2 (0-0, 0-1, 1-0, 1-0) 1 ○		3 (0-0, 0-0, 2-0, 1-1) 1 ○	6	2	0	0	5	2	3	1
	瀬戸中	1 (0-0, 1-1, 0-0, 0-1) 2 ●	1 (0-0, 0-0, 0-2, 1-1) 3 ●		0	0	0	2	2	5	−3	3

女子 h	女子 h	岩手U−15HC	石動中	吉備中	勝点	勝	分	負	得点	失点	得失差	順位
	岩手U−15HC		0 (0-0, 0-0, 0-1, 0-0) 1 ●	0 (0-0, 0-0, 0-0, 0-0) 0 △	1	0	1	1	0	1	−1	2
	石動中	1 (0-0, 0-0, 1-0, 0-0) 0 ○		3 (1-0, 1-0, 1-0, 0-0) 0 ○	6	2	0	0	4	0	4	1
	吉備中	0 (0-0, 0-0, 0-0, 0-0) 0 △	0 (0-1, 0-1, 0-1, 0-0) 3 ●		1	0	1	1	0	3	−3	3

JOCジュニアオリンピックカップ

第53回 全日本中学生ホッケー選手権大会

男子の部　決勝トーナメント

【最終日】
8/21(月)

優勝　Hiroshima BVHC

準優勝　岩手U-15HC

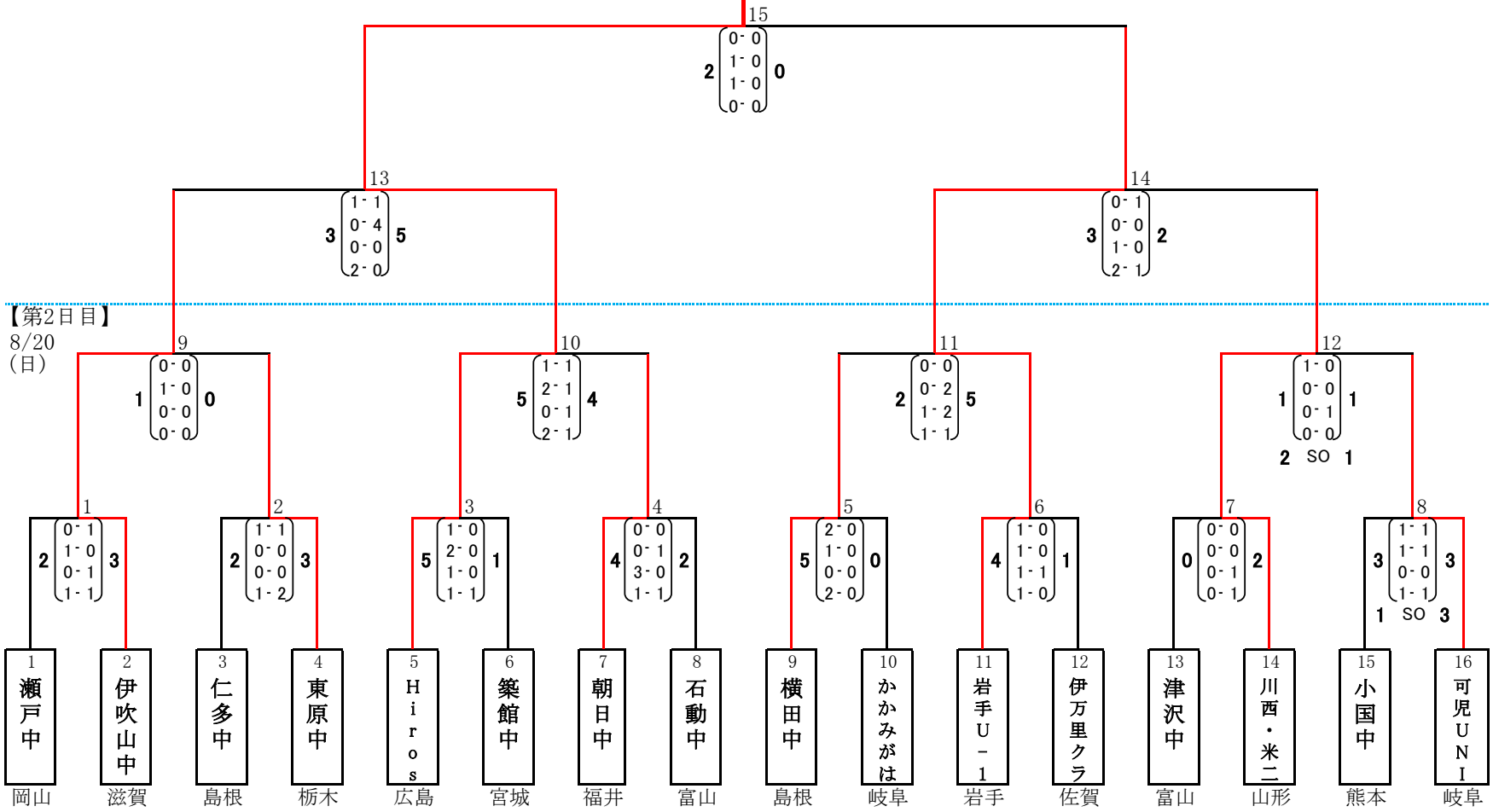

男子の部　予選リーグ(結果)

A 組

1位	Hiroshima BVHC
2位	伊吹山中
3位	今市中

B 組

1位	津沢中
2位	川西・米二中
3位	白根御勅使中

C 組

1位	仁多中
2位	築館中
3位	吉備中

D 組

1位	瀬戸中
2位	伊万里クラブ
3位	東海南中

E 組

1位	岩手U-15HC
2位	東原中
3位	郡山南中

F 組

1位	横田中
2位	可児UNIC FHSC
3位	篠山・篠山東・丹南中

G 組

1位	朝日中
2位	かかみがはら蘇原稲羽那加
3位	玖珂中

H 組

1位	小国中
2位	石動中
3位	綾川HC

予選リーグの順位について、勝ち点・得失点差・勝利数が同じの場合は、当該チームによるSO戦により順位を決定

JOCジュニアオリンピックカップ

第53回 全日本中学生ホッケー選手権大会

女子の部　決勝トーナメント

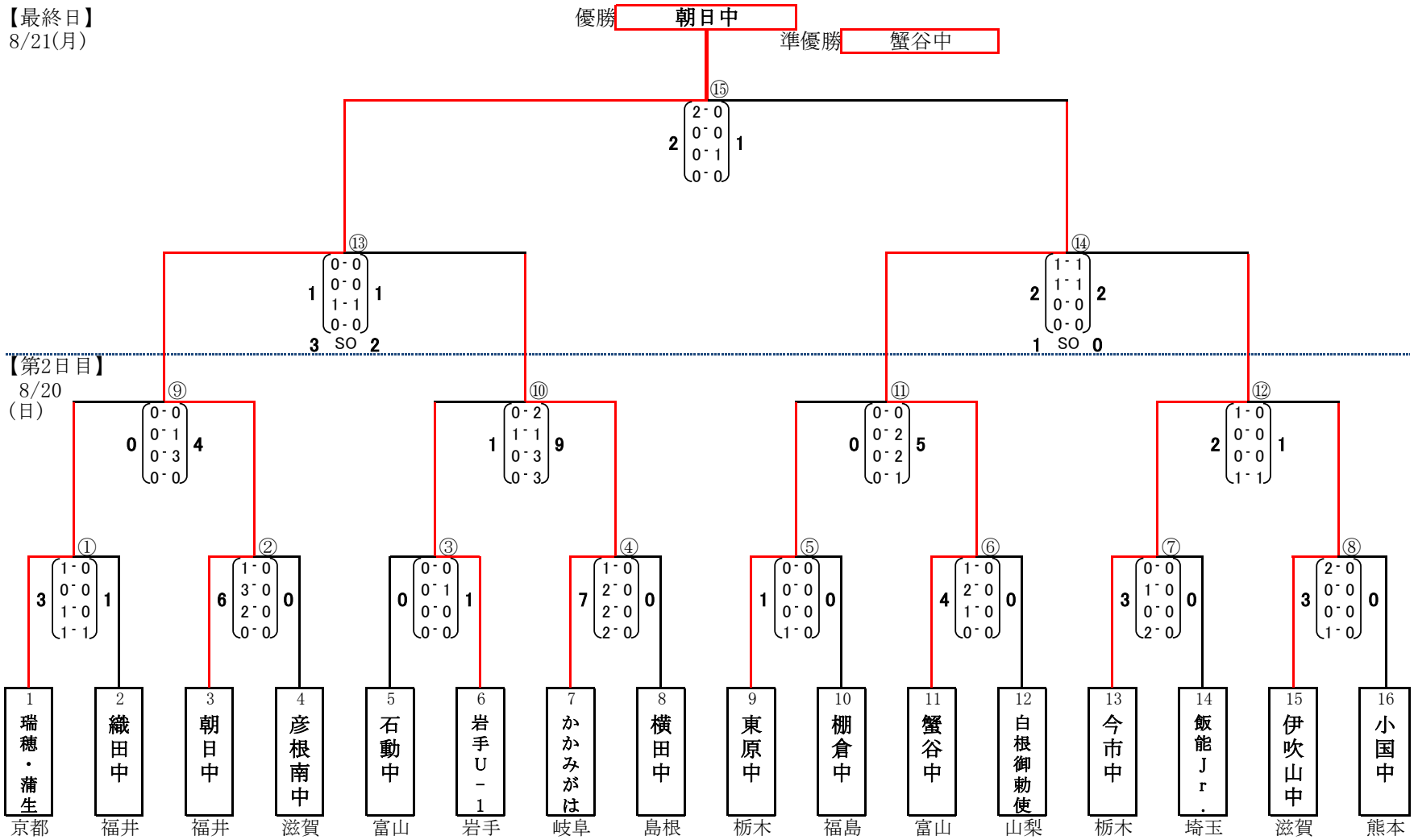

女子の部　予選リーグ（結果）

a 組	
1位	伊吹山中
2位	棚倉中
3位	八頭中

b 組	
1位	東原中
2位	横田中
3位	大分アスリートHC

c 組	
1位	かかみがはら中央クラブ
2位	飯能Jr.HC
3位	巻西中

d 組	
1位	今市中
2位	彦根南中
3位	川西・米五中

e 組	
1位	蟹谷中
2位	小国中
3位	松前HC

f 組	
1位	朝日中
2位	白根御勅使中
3位	玖珂・高森みどり中

g 組	
1位	瑞穂・蒲生野中
2位	織田中
3位	瀬戸中

h 組	
1位	石動中
2位	岩手U-15HC
3位	吉備中

予選リーグの順位について、勝ち点・得失点差・勝利数が同じの場合は、当該チームによるSO戦により順位を決定